THE INFORMATION CONTAINED IN THIS DRAWING IS THE SOLE PROPERTY OF FISCHER ELEKTROMOTOREN GMBH. ANY REPRODUCTION IN PART OR AS A WHOLE WITHOUT THE WRITTEN PERMISSION OF FISCHER ELEKTROMOTOREN GMBH IS PROHIBITED.

KONTROLLMASSE

REVISIONSVERLAUF			
REV.	INDEX	DATUM	GENEHMIGT

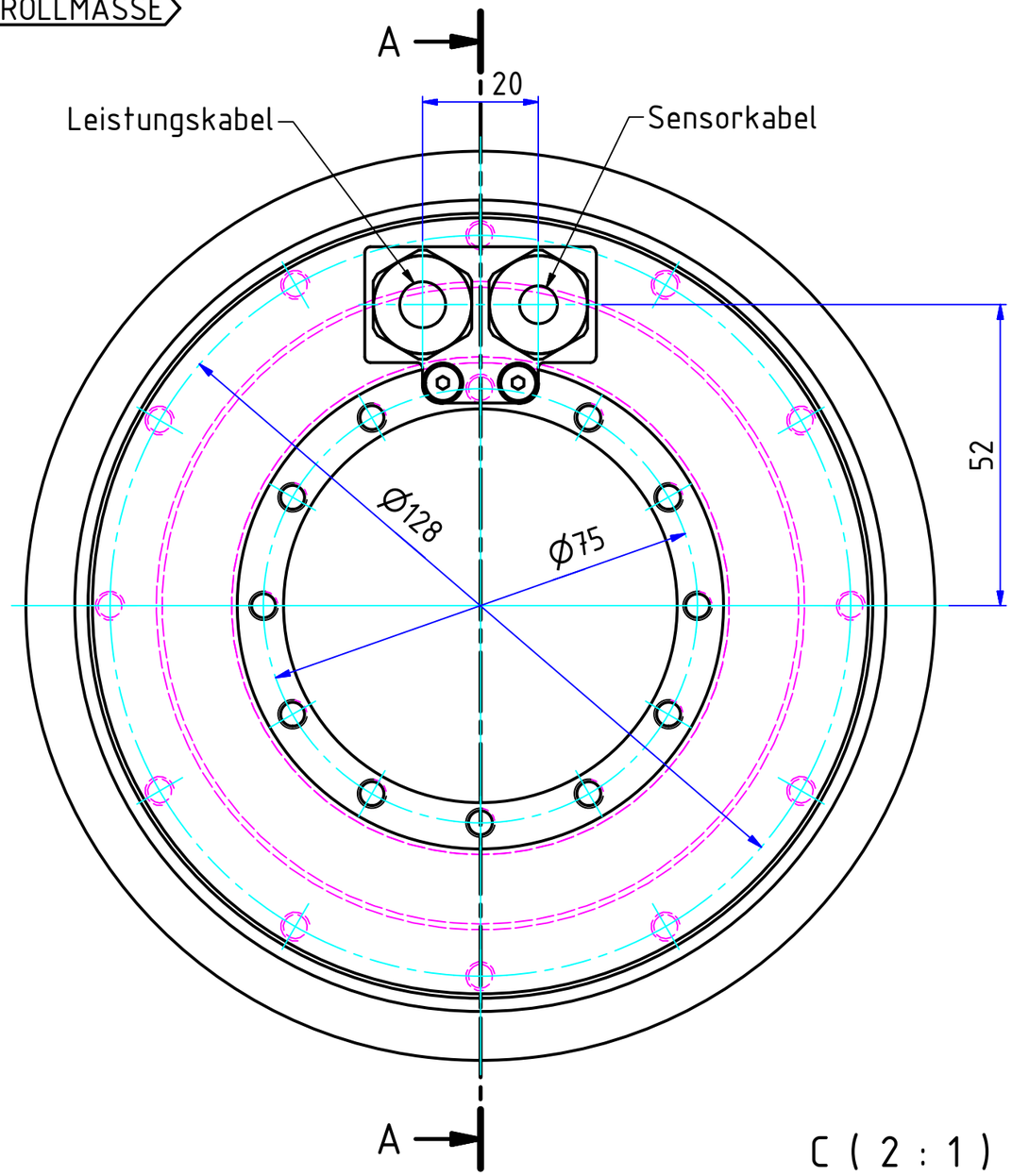

A-A

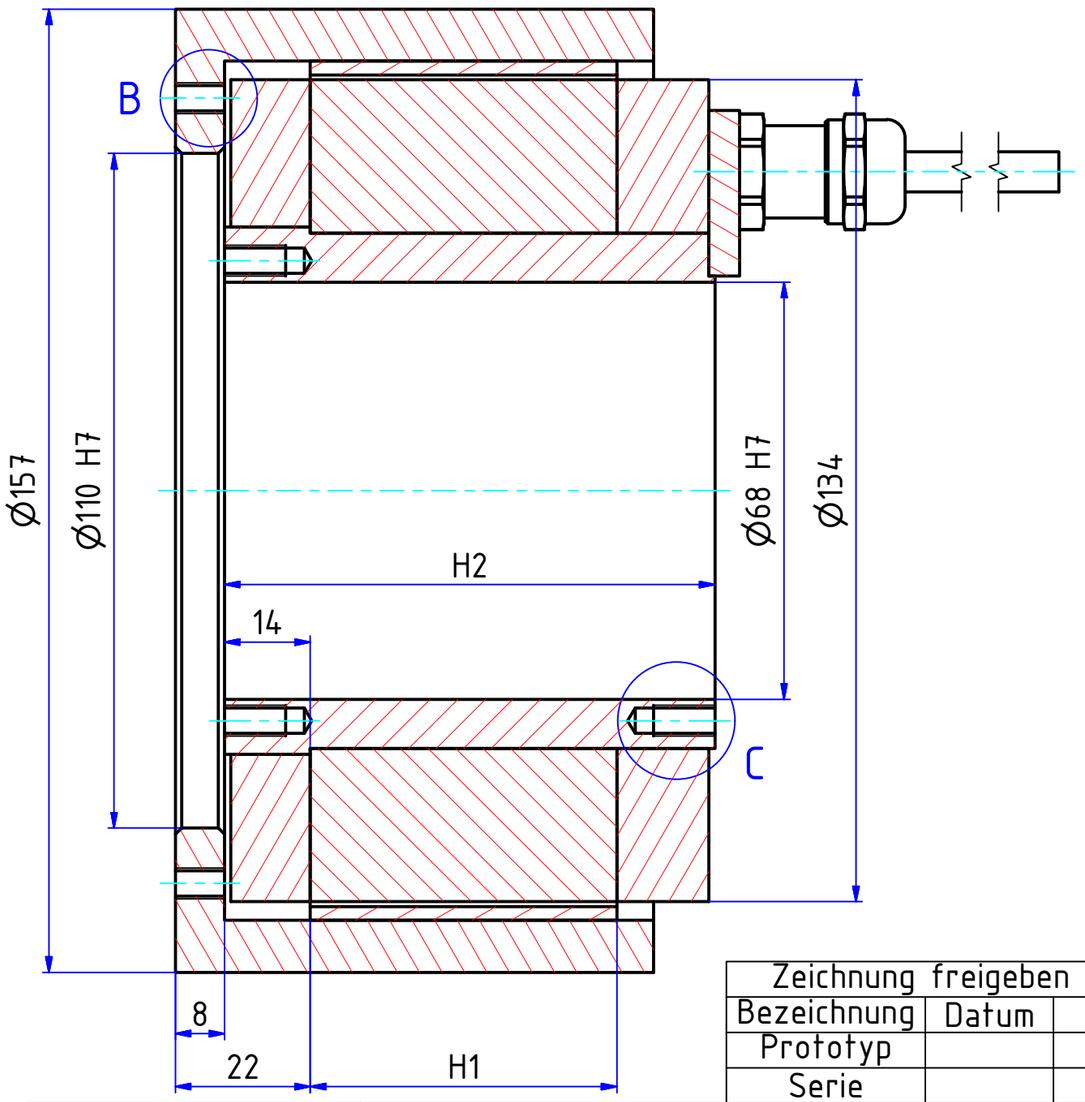

C (2 : 1)

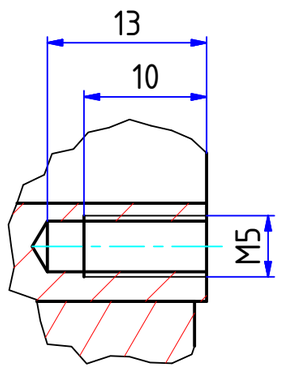

B (2 : 1)

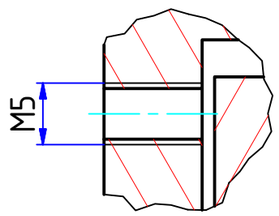

Auflistung		
Bezeichnung	H1	H2
TA134-084-025	25	55
TA134-084-050	50	80
TA134-084-075	75	105
TA134-084-100	100	130

Zeichnung freigeben für		
Bezeichnung	Datum	Name
Prototyp		
Serie		

CAD-Orginal-Änderung nur über CAD-Inventor

unbemaßte Kanten 0,3x45°

12,5 / 3,2 / 1,6 / 0,8

Allgemeintoleranz DIN ISO 2768-1m

0,5 -3	3 -6	6 -30	30 -120	120 -400	400 -1000
± 0,1	± 0,1	± 0,2	± 0,3	± 0,5	± 0,8

FISCHER Elektromotoren
74842 Billigheim/Allfeld

Fischer Elektromotoren GmbH
Schützenstrasse 19
74842 Billigheim/Allfeld
Tel: 06265/9222-0
Fax:06265/9222-22
info@fischer-elektromotoren.de

Maßstab: 1:1

Art.Nr:

Material:

Gewicht:

Type/Thema: TA134-084-XXX

Kategorie:

Projekt Nr.:

Kunde:

	Datum	Signature
Drawn	09.09.2015	Haffner
Checked		
Norm		

Diese Zeichnung darf ohne unsere Einwilligung weder dritten Person noch Konkurrenzfirmen mitgeteilt werden.

Motor Geometrie
TA134-084-XXX

1-134-000-30023

1

A3

C:\Vault\Konstruktion\Fischer\Katalog\Katalog Torquemotor\Aussenläufer\TQMA134\1-134-000-30023.idw

3D-Model: C:\Vault\Konstruktion\Fischer\Katalog\Katalog Torquemotor\Aussenläufer\TQMA134\Motor Geometrie TA134-084-XXX.iam